# 插電式雙輪練習球發球機

*3-SPEED BATTING TRAINER FOR ALL LEVELS*

Ⓐ 機器本體

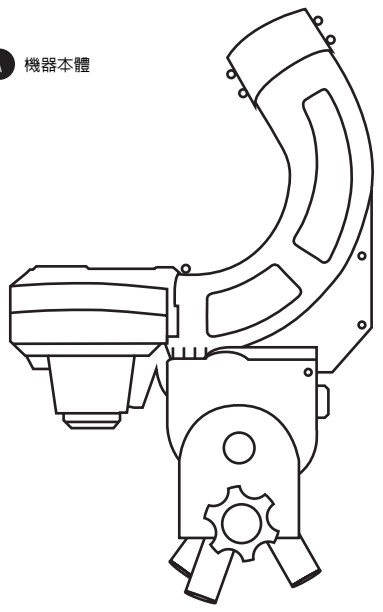

Ⓑ 餵球管

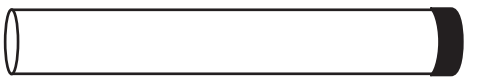

Ⓒ 上腳架（3）

Ⓓ 下腳架（3）

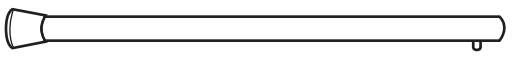

Ⓔ 8” 發泡練習球12）

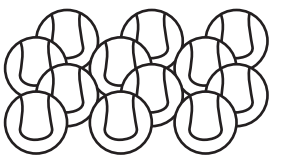

Ⓕ AC 變壓器

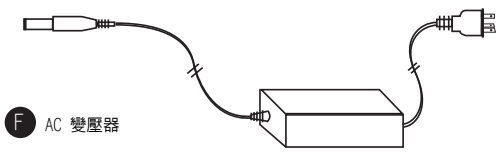

發球機控制台

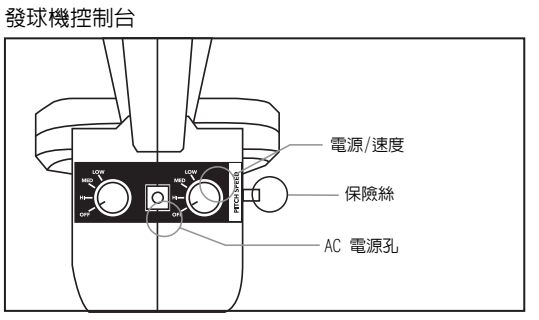


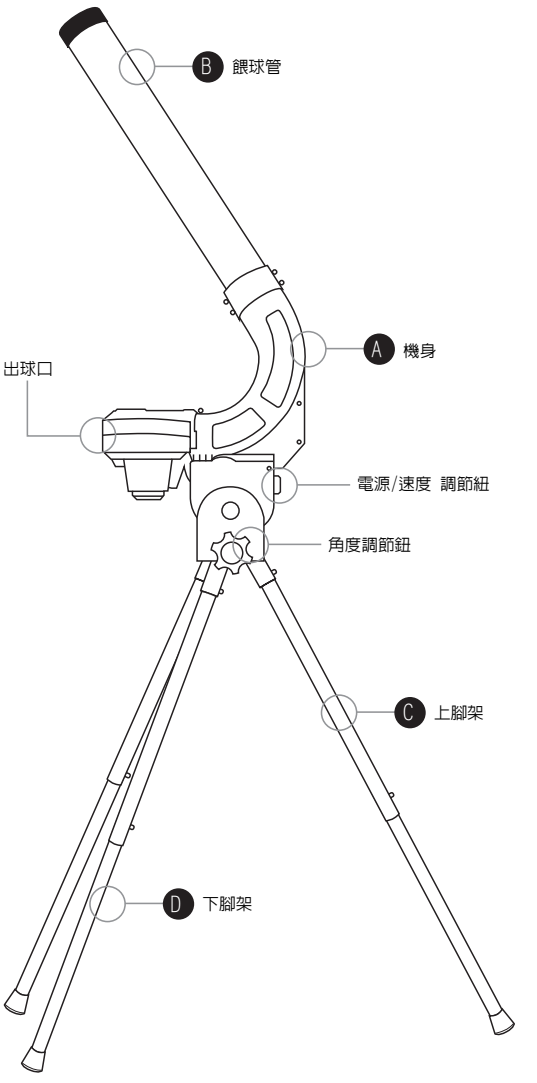


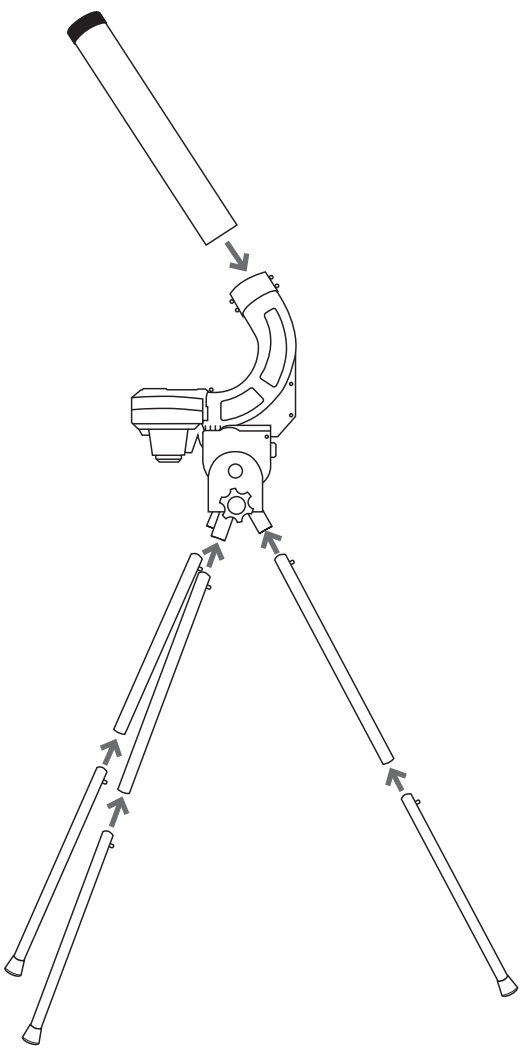

步驟一
連接腳架

1 將機身與相對應的上腳架安裝插入直到銀色紐固定

2 連接上下腳架

步驟二
安裝餵球管

1 將餵球管裝入機身上緣直到牢固

步驟三
連結變壓器

1 將變壓器與電源孔連結

2 將插頭插入110V插座裡

※連接電源前請確認”電源/速度”位於OFF處※

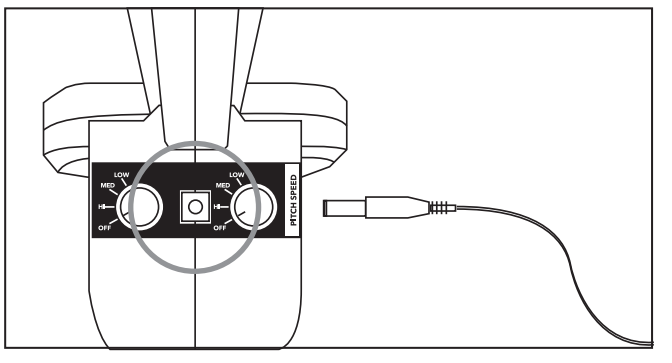

# 操作指示：

消費者在使用機器時必須全程配戴安全眼鏡與打擊頭盔。
1.當機器在運轉時，打擊者應該全程配戴打擊頭盔，以達到保護效果。
2.在組裝/插電使用前，請先檢查並確認速度調節紐是否處於OFF的狀態。
　請注意：每一個速度調節紐均連接對應不同的馬達。
　調整任何一個速度調節紐均會影響球飛行弧度與投擲的速度。
3.從控制板上的速度調節紐啟動機器運作，同時可依照操作者需求調節速度。
4.當您在使用前為了調整軌道與弧度而投入練習球時，所有打擊者與觀眾必須遠離目標區域(正常情況投入5至6顆即可)。

注意：為了調整投擲的弧度可以調鬆角度調節紐與機身調整出球所需要的角度。在投擲棒球之前必須將角度調節紐拴緊。
　　當你在調整機器時打擊者與其他觀眾必須遠離機器。
　　起初練習時或是當速度與幅度改變後，打擊者至少要等3顆測試球確保球是否已達到目標標準。(當每一次搬動拋球機時,必須重複此過程)
警告：建議放置簡易防護網於操作者與機器之間，避免受到球之反擊力。
重要：如果機器在使用期間淋濕時，請立刻關閉電源並搬運至乾燥位置，並使用乾淨軟布擦拭表面的水滴。在下次使用前請確保機器已完全風乾再開啟運作。

# 打擊者使用時注意事項：

必須遵照此說明書的安全行為指示，否則將對操作者和打擊者造成生理上的傷害。以下餵球指示是用來確保機器使用是否正確與有效的操作。

1.使用正確尺寸與規格的球種-此台機器只適用於8″軟式球。請勿使用真正的棒球、壘球或是板球。
2.餵球操作過程必須順暢，勿過大觸碰機器造成角度的偏移。
3.重點:將球放入餵球管前，必須確認打擊者準備好且處於準備狀態。

全程必須配戴打擊頭盔!

# 弧度/速度 調節紐

此台拋球機提供多種不同的速度/弧度變化。
依照操作者所需要的弧度、速度調整皆可。

| PITCH | ANGLE OF PITCH | SPEED (Left; right) |
|---|---|---|
| Low Speed Pitches | At desired height | LOW \| LOW |
| Medium Speed Pitches | At desired height | MED \| MED |
| High Speed Pitches | At desired height | HIGH \| HIGH |
| Breaking Balls to the Left | At desired height | HIGH \| LOW |
| Breaking Balls to the Right | At desired height | LOW \| HIGH |

BACK VIEW OF THUNDER BOLT BODY

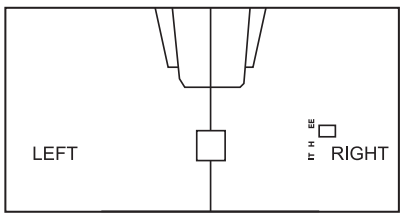


POWER/SPEED ADJUSTMENT KNOBS

# 清潔方式

保持機器乾淨並無沙塵，清潔時使用乾淨微濕布擦拭。
請勿使用含有汽油、石油或是具有腐蝕性成份的液體產品清潔。

# PRODUCT SPECIFICATIONS

Motor Specifications

Variable Speed

Maximum Developed Horse Power.....1/8hp Volts
Volts.....12vDC Amps
Amps.....1.4amps Hertz
Hertz.....50/60Hz
RPM (no load).....6300 rpm
Overload Protection .....yes
Fuse Specs.....250 Volts
Frame Specifications:
Legs .....steel
Motor Mount and Leg Clamp Casting .....steel
Ball Feed Chute .....Molded Plastic
Overall Height–Baseball .....58.66in.
Overall Width–Baseball .....28.54in.
Overall Weight–Baseball .....8.81lbs.
Balls ..... 8” Micro Foam Balls

# 產品安全標貼紙

安全標誌貼紙的作用主要是提醒使用者注意遠離危險。安全標語不能排除全部的風險，也不能代表正確的預防措施。
使用機器前請仔細詳閱所有附在機身上的安全標貼紙。如對操作指示無法完全理解請與合格電工或是服務人員確認。

**⚠ CAUTION**

**STABILITY HAZARD** Handle must be in place and tightened before using machine

機器在運作過程中可能會有搖晃的狀況，使用前請放置在平穩的地面上，同時確認所有轉扭均有轉緊。

**⚠ WARNING**

**SHOCK HAZARD** Always unplug machine before changing fuses.

更換保險絲前請確保已將機器電源拔除

**⚠ WARNING**

**PINCH POINT HAZARD** Do not place hands or other body parts into area near moving tires.

在機器運作時 請勿將手或任何物體插放進出球口與餵球管內

**⚠ WARNING**

Abuse of this equipment can cause ball chute to weaken, crack, break, rust, etc. BEFORE using machine, hand check and examine ball chute and REPLACE it if any of these conditions exist.

不當的使用設備將造成餵球管的損壞、破裂甚至生鏽。
使用機器前請檢查餵球管，如有以上情況發生請進行更換。

**⚠ WARNING**

**IMPORTANT:** Use only the micro foam ball include with the machine. DO NOT USE REAL BASEBALLS OR SOFTBALLS.

**CAUTION:** This machine does not work when wheels or balls are wet. ONLY USE UNDER COMPLETELY DRY CONDITIONS.

Failure to read this warning and follow the IMPORTANT SAFETY PRECAUTIONS can result in SERIOUS INJURY OR DEATH.

BE SURE TO READ ADDITIONAL WARNINGS ON THE SIDE OF THIS CONTROL BOX.

重要: 此台機器只適用於8″軟式球。請勿使用真正的棒球、壘球。
注意: 請確保產品時用時處於乾燥狀態。
忽略此警告和未遵守重要安全指示將有可能造成嚴重重傷或者死亡。

針對拋球機機主：只允許熟知正當操作規範的使用者使用。
針對操作者：使用前必須熟知產品的所有正當操作規範。
操作機器前：
>必須詳閱指示操作說明書與機器上的警告標語貼紙。
>檢查電源線是否有磨損或是損壞現象。
操作機器時：
>確定打擊者全程配戴打擊頭盔。
>操作者必須全程配戴安全眼鏡與打擊頭盔。
>機器絕不能無人看管。
>餵球前請先淨空機器前方區域。
>機器使用時請勿將手或是身體任何一個部位放置在出球孔前方。
>機器使用前請確認出球孔內的轉輪是否保持乾淨乾爽。
>建議使用簡易防護網避免球被擊回所產生的傷害影響。
>餵球前確保所有玩家皆於準備狀態。
>絕不觸碰出球孔裡的轉動輪，也請勿將手放進餵球管處。

**⚠ WARNING**

**TO THE OWNER:** Only allow persons who have been instructed in the proper operation, maintenance, care and storage of this machine to operate it.

**TO THE OPERATOR:** You must be instructed in the operation, maintenance, care and storage of this machine before operating it.

**BEFORE OPERATING MACHINE:**
» Read the Operating Instruction Manual and all warning labels on the machine.
» Check for frayed or damaged power cords.

**WHILE OPERATING THE MACHINE:**
» Be sure that all batters wear batting helmets at all times.
» Operators must wear batting helmets and safety goggles while operating the machine.
» Never leave the machine unattended.
» Clear the area in front of the machine and along the line of flight of the ball before feeding the machine.
» Never allow any part of your body to be positioned in front of the ball feed chute while machine is running.
» Be sure wheel is clean and dry before using.
» Use a protective screen to shield the operator from batted balls.
» Have the batter stand clear while pitching test balls required to adjust the speed, curve and trajectory.
» Be sure all players are ready before feeding the machine.

**AFTER OPERATING MACHINE:**
» Store machine and extension cord in separate clean, dry, secure area.

# 機器使用完畢後：將機器與延長線分別儲放於乾爽與安全的區域。